CT 開 路 保 護 器

S3-CTP-3A
SERIES

特點

- 高輸入阻抗、低洩漏電流，不影響CT正常功能
- 三只異常燈號指示，對應各相CT開路
- 故障排除後，保護器自動復位
- CT開路附警報接點輸出
- 適用安裝於DIN 46277 35mm導軌

CE

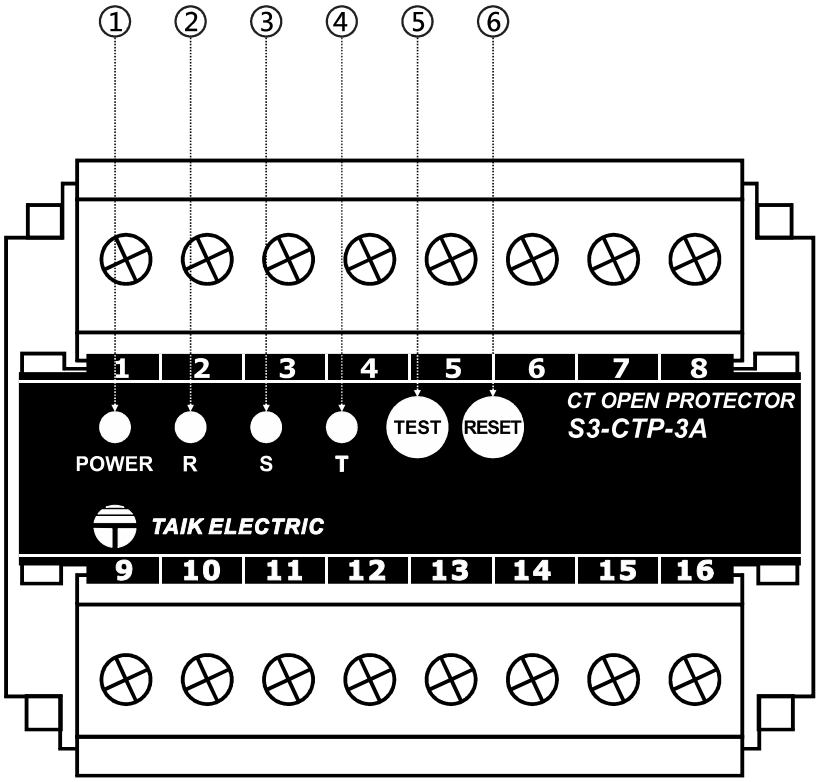

① 電源指示燈

② R相開路指示燈

③ S相開路指示燈

④ T相開路指示燈

⑤ 燈號及Relay動作測試按鍵

⑥ 燈號及Relay動作復歸按鍵

CT 開 路 保 護 器

S3-CTP-3A
SERIES

● 規格特性

觸發電壓	AC 150 Vpeak(標準品)
精度	觸發電壓 ±10%
輸入電流	5A(標準品)
洩漏電流	≦ 0.1mA
響應時間	≦ 1ms
復歸方式	自動復歸
頻率範圍	45~65HZ
電源功耗	≦ 5VA
工作電源範圍	AC/DC85~265V(標準品)
接點規格	AC 220V, DC 30V, 5A
顯示方式	電源, R S T LED 顯示
絕緣耐壓	IEC 60688,AC2.6KV/1分鐘 輸入/輸出/電源之間 所有端點/外殼之間, AC3KV/1分鐘
工作溫度	0 ~ 60 ℃
儲存溫度	-10 ~ 70 ℃
環境濕度	95%

● 電磁相容(EMC)

抗靜電放電	IEC 61000-4-2
外部磁場輻射測試	IEC 61000-4-3
電湧快速突波測試	IEC 61000-4-4
雷擊突波干擾測試	IEC 61000-4-5
射頻傳導干擾測試	IEC 61000-4-6
電源頻率磁場測試	IEC 61000-4-8
電源瞬降測試	IEC 61000-4-11
諧波電流測試	IEC 61000-3-2
電源變動閃爍干擾測試	IEC 61000-3-3

● 選型指定事項

S3-CTP-3A- □ □ □

輸入電流	觸發電壓	工作電源
1：AC 5A **2：AC 1A** **0：Option**	**1：AC 150 Vpk** **0：Option**	**1：AC/DC85-265V** **0：Option**

● 接線圖

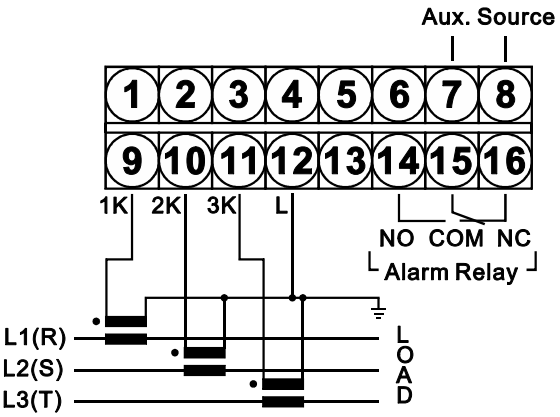

● 外型尺寸(單位:mm)

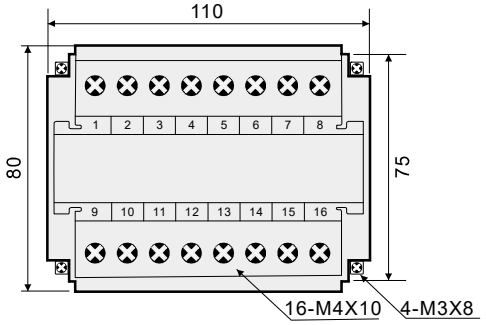

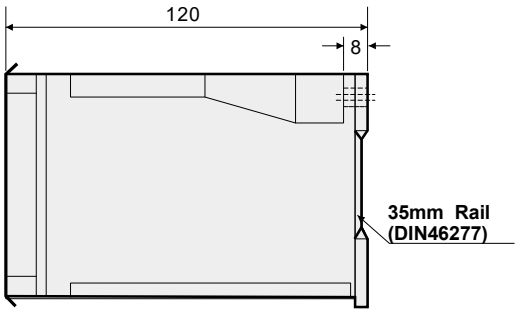

● 固定尺寸(單位:mm)

